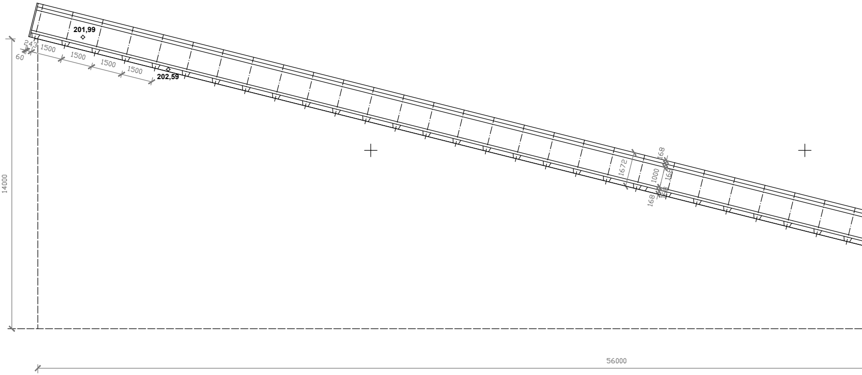
201,99
202,59
243
60
1500
1500
1500
1500
14000
1672
168
1000
168
168
168
56000

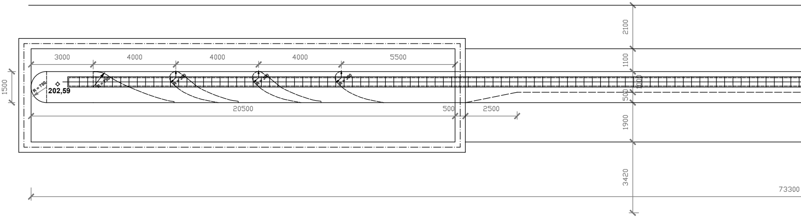
3000
4000
4000
4000
5500
1500
R = 750
202,59
20500
500
2500
2100
1100
1000
500
1900
3420
73300

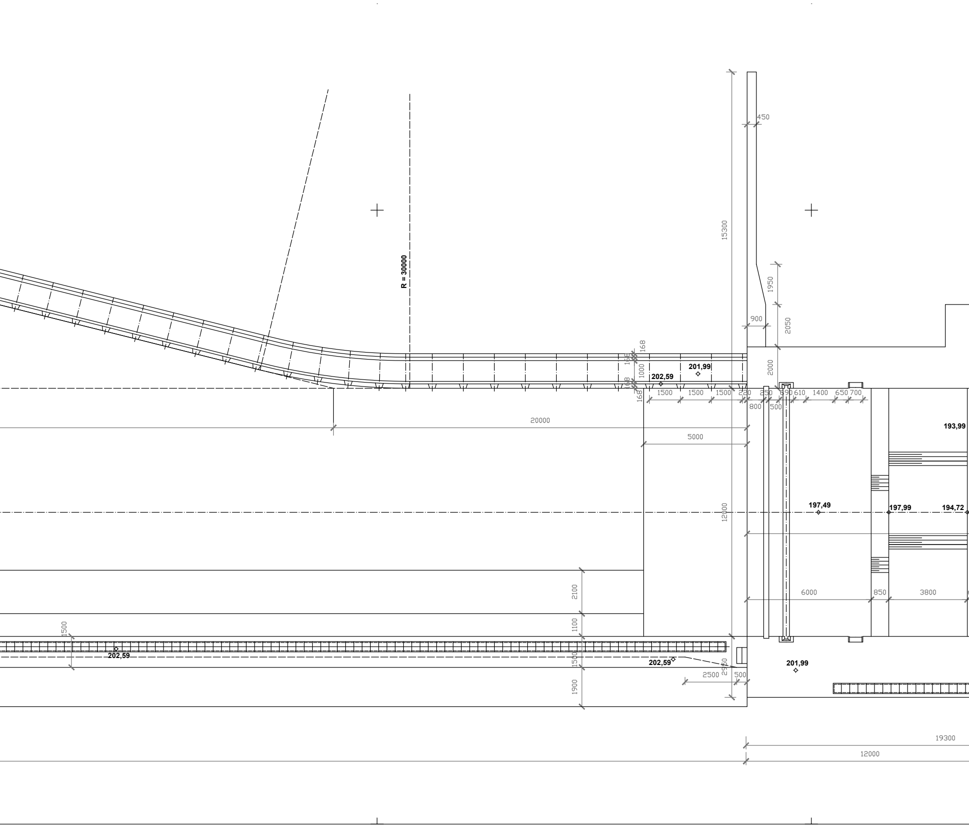
450
15300
R = 30000
1950
900
2050
168
168
1000
168
168
2000
201,99
202,59
1500
1500
1500
220
250
690
610
1400
650
700
800
500
20000
5000
193,99
12000
197,49
197,99
194,72
6000
850
3800
2100
1100
1500
1500
202,59
202,59
2950
2500
500
201,99
1900
19300
12000

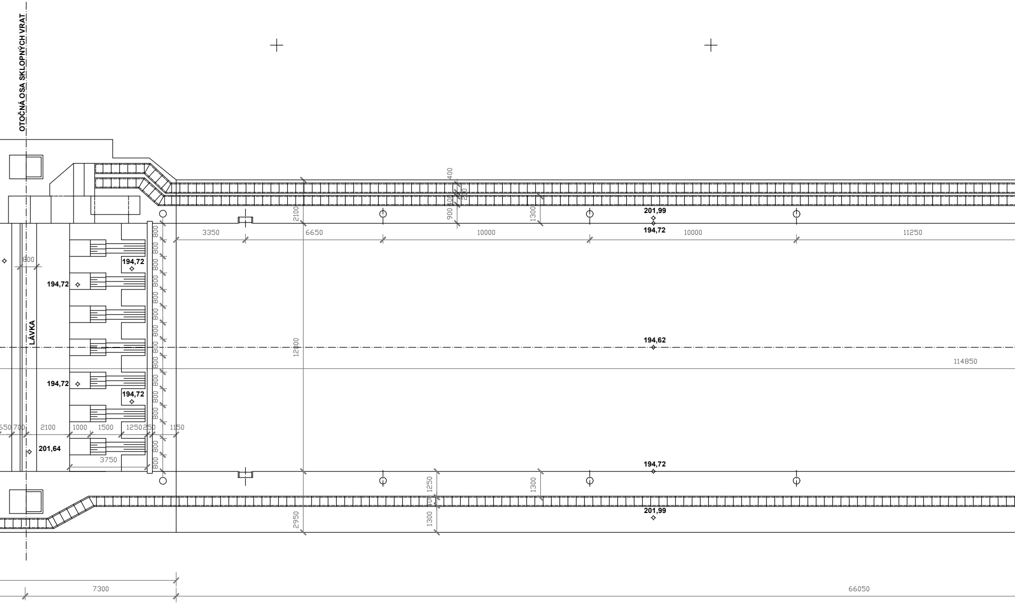
OTOČNÁ OSA SKLOPNÝCH VRAT
LÁVKA
201,99
194,72
194,72
194,72
194,72
194,72
194,72
194,62
194,72
201,99
201,64
400
100
200
900
2100
1300
3350
6650
10000
10000
11250
800
12000
114850
650
700
2100
1000
1500
1250
250
1150
3750
1250
100
1300
1300
2950
7300
66050

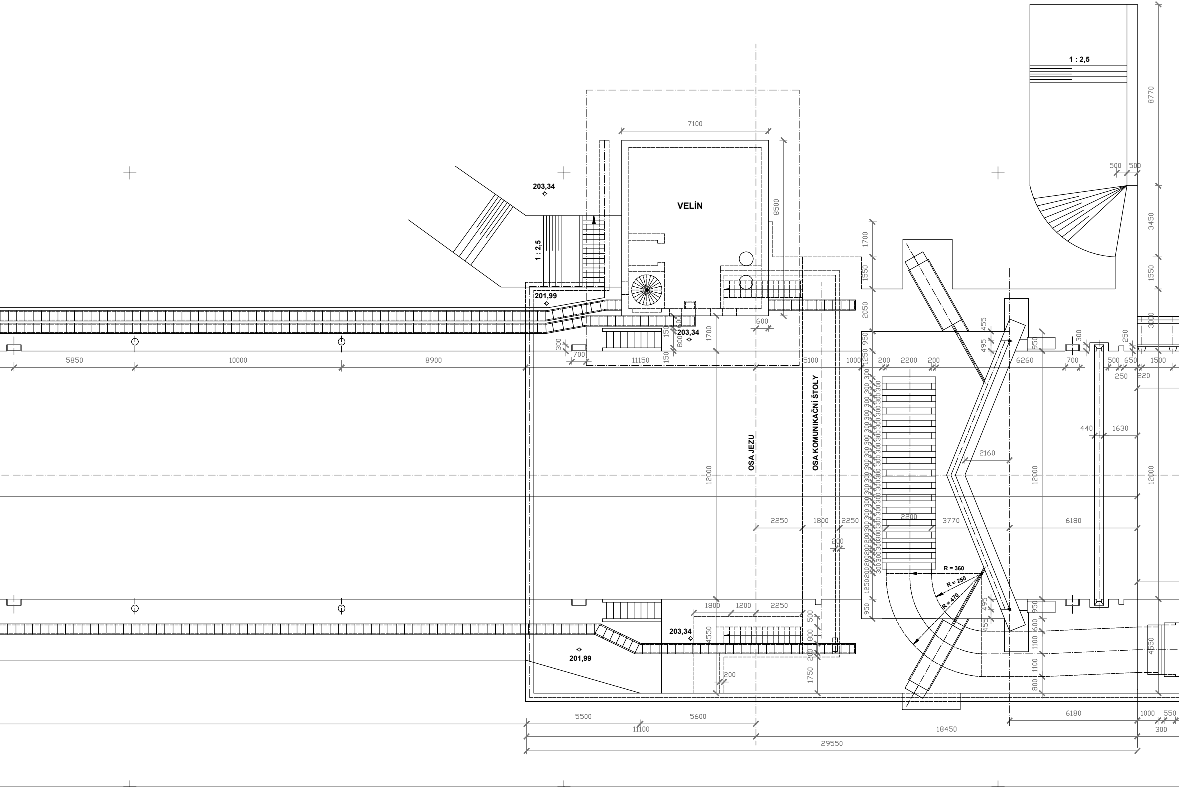
VELÍN
1 : 2,5
1 : 2,5
203,34
203,34
203,34
201,99
201,99
OSA JEZU
OSA KOMUNIKAČNÍ ŠTOLY
R = 360
R = 250
R = 470
7100
8500
8770
3450
1550
1700
1550
2050
500
500
5850
10000
8900
300
700
11150
150
150
800
1700
600
5100
1000
200
2200
200
6260
700
500
650
1500
250
220
455
495
950
1250
12000
2160
440
1630
2250
1800
2250
200
2200
3770
6180
1800
1200
2250
4550
500
800
1750
200
1100
1100
800
4550
5500
5600
11100
18450
29550
6180
1000
550
300

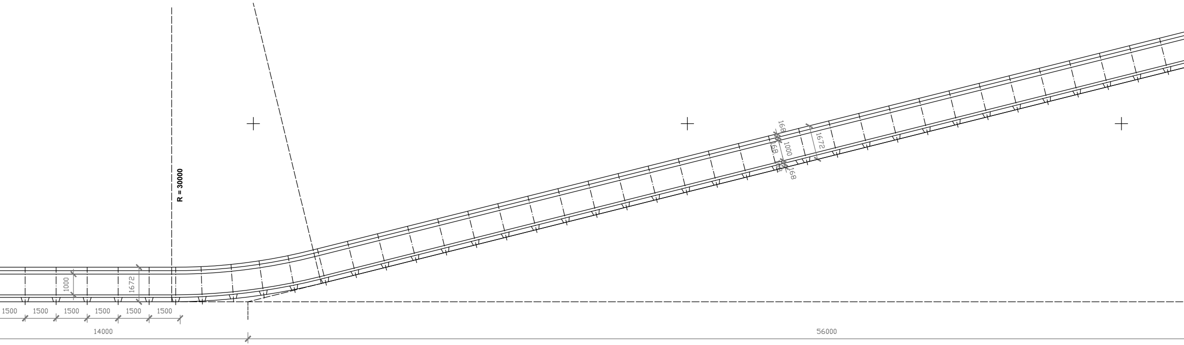
R = 30000
168
168
1000
168
168
1672
1000
1672
1500
1500
1500
1500
1500
1500
14000
56000

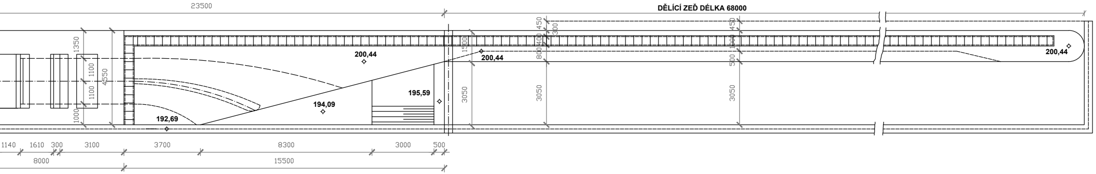
23500
DĚLÍCÍ ZEĎ DÉLKA 68000
1350
1100
1100
1000
4550
1500
450
300
400
800
450
1000
500
3050
3050
3050
200,44
200,44
200,44
195,59
194,09
192,69
1140
1610
300
3100
3700
8300
3000
500
8000
15500

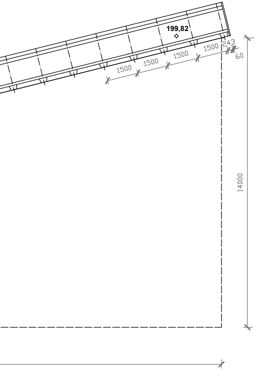
199,82
1500
1500
1500
1500
243
60
14000

Kreslil: **Jiří HEMZA DiS.**	**Datum:** **12/2005**	POVODÍ LABE
MANIPULAČNÍ ŘÁD **VD TÝNEC NAD LABEM**	**Katastrální území** **Týnec nad Labem**	
	Výškový systém **Balt p.v.**	
	Měřítko **1:100**	**POVODÍ LABE,** státní podnik **Víta Nejedlého 951** **500 03 Hradec Králové**
Název výkresu: **Situace plavební komory**	**Číslo výkresu** **G.2.7.**	